LINE TECH

LINE TECH-Komponenten

Gerollte Kugelgewindetriebe
Ø 10 - 50 mm

NSK R-Serie

MOTION & CONTROL™
NSK

Swiss made
LINEAR TECHNOLOGY

Gerollte Kugelgewindetriebe der Serie R

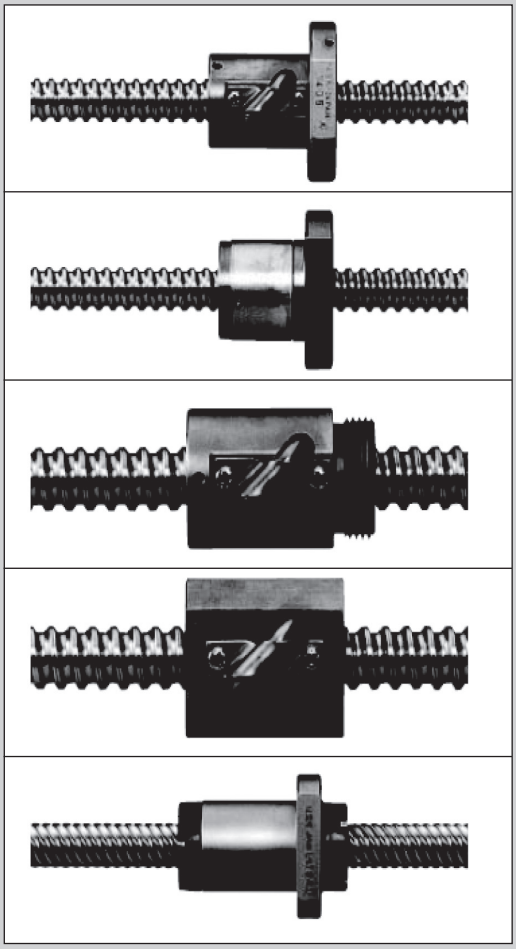

- Kurze Lieferzeit:
- Untereinander austauschbare Gewindeschaft und Kugelgewindetriebmuttern: können in der jeweiligen Durchmesser - Steigungskombination beliebig zusammengestellt werden. Das maximale Axialspiel nach dem Zusammenbau wird in den Maßtabellen gezeigt.
- Niedrige Preise: der Gewindeschaft wird durch Rollen hergestellt.
- Vielseitige Serie: Es gibt 128 Arten von Mutterbaugruppenkombinationen in der Serie.

Gerollte Kugelgewindetriebe

Muttermodell	Bildergruppe		Umlenksystem	Steigungseinstufung
RNFTL	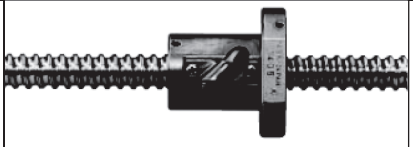	Bauart mit Flansch und überstehendem Rohr	Bauart mit Umlenkrohr	Feine, mittlere Steigung, hohe Steigungen
RNFBL	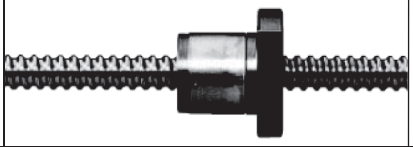	Geflanscht und kreisförmig	Bauart mit Umlenkrohr	Feine, mittlere Steigung
RNCT		V-Gewinde (kein Flansch) Bauart mit überste-hendem Rohr	Bauart mit Umlenkrohr	Feine Steigung
RNSTL		Vierkantbauart	Bauart mit Umlenkrohr	Kleine, mittlere Steigung
RNFCL		Geflanscht, kreisförmig	Bauart mit Umlenkstück	Hohe und ultra hohe Steigungen

Bezeichnung

Mutterbaugruppe (Beispiel)

R N F T L 2 5 1 0 A 5 S

- Produktcode (gerollte Mutter) — R N
- Muttermodell FTL, FBL, STL, CT, FCL — F T L
- Gewindedurchmesser (mm) — 2 5
- Steigung (mm) — 1 0
- Interner Zeichnungscode — A
- Effektive Umdrehungen der Kugeln (Umdrehung der Kugeln x Kreislaufnummer) — 5
- Dichtungscode S: mit Dichtung / Kein Code: ohne Dichtung — S

Gewinde (Beispiel)

R S 2 5 1 0 A 2 0

- Produktcode (Gerollte Gewinde) — R S
- Gewindedurchmesser (mm) — 2 5
- Steigung (mm) — 1 0
- Interner Zeichnungscode — A
- Gewindelänge (x 100 mm) — 2 0

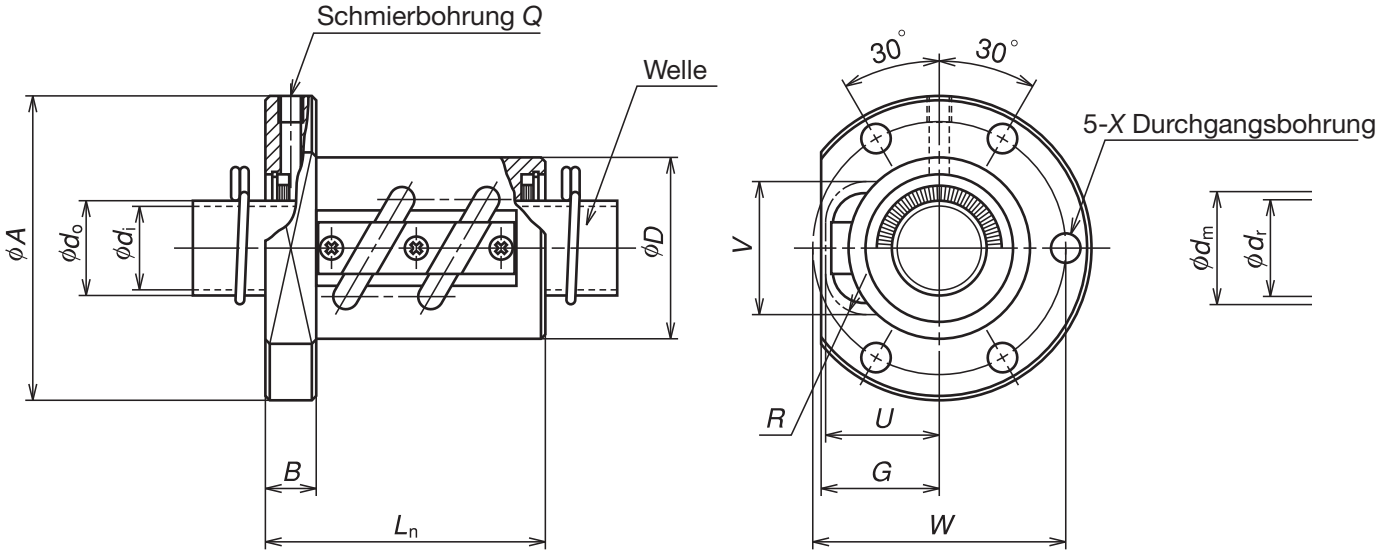

Kugelgewinde-triebmutter Nr.	Spindel-durchm. d	Stei-gung l	Kugel-durchm. D_w	Kugel-kreis-durchm. d_m	Wurzel-durchm. d_r	Effektive Kugel-umdrehungen Umdrehungen und Kreis-drehungen	Tragzahl N Dynamisch C_a	Tragzahl N Statisch C_{0a}	Axial-spiel m ax.
RNFTL 1003A3.5	10	3	2.381	10.65	8.0	3.5×1	3780	6730	0.10
RNFTL 1006A2.5S	10	6	2.381	10.65	8.1	2.5×1	2830	4810	0.10
RNFTL 1208A2.5S	12	8	2.778	12.65	9.6	2.5×1	3730	6560	0.10
RNFTL 1404A3.5S	14	4	2.778	14.5	11.5	3.5×1	5370	10800	0.10
RNFTL 1405A2.5S	14	5	3.175	14.5	11.0	2.5×1	5260	9720	0.10
RNFTL 1610A2.5 **RNFTL 1610A2.5S**	16	10	3.175	16.75	13.3	2.5×1	5660	11500	0.10
RNFTL 1808A3.5 **RNFTL 1808A3.5S**	18	8	4.762	18.5	13.6	3.5×1	13200	25800	0.15
RNFTL 2005A2.5 **RNFTL 2005A2.5S**	20	5	3.175	20.5	17.0	2.5×1	6360	14200	0.10
RNFTL 2010A2.5 **RNFTL 2010A2.5S**	20	10	4.762	21.25	16.2	2.5×1	10900	21800	0.15
RNFTL 2505A5 **RNFTL 2505A5S**	25	5	3.175	25.5	22.0	2.5×2	12800	36300	0.10
RNFTL 2510A2.5 **RNFTL 2510A2.5S**	25	10	6.35	26	19.	2.5×1	17500	35200	0.20
RNFTL 2510A5 **RNFTL 2510A5S**						2.5×2	31800	70300	

Anmerkungen:
1. Der überstehende Teil des Rohres stellt keine Störung für das Kugelgewindetriebmuttergehäuse dar, wenn seine Abmessungen entprechend U und V groß genug sind.
2. Die tatsächliche gesamte Spindellänge kann etwas länger als die Nennlänge Ls aufgrund der Herstellungstoleranz werden.
3. Die Abdichtung ist in der Mutter enthalten. Deshalb sind die äußeren Abmessungen derjenigen mit Abdichtung dieselben als für diejenigen ohne Abdichtung. In der Zeichnung der Seitenansicht der Kugelgewindetriebmutter ist der Teil oberhalb der Mittelinie mit Abdichtung und der unterhalb der Linie ohne Abdichtung. Die Abdichtung für diejenigen mit dem Spindeldurchmesser 14 mm oder weniger wird aus Kunstharz hergestellt. Die Abdichtung für die mit einem Durchmesser von 16 mm und darüber ist eine „Abstreifer-Abdichtung“.

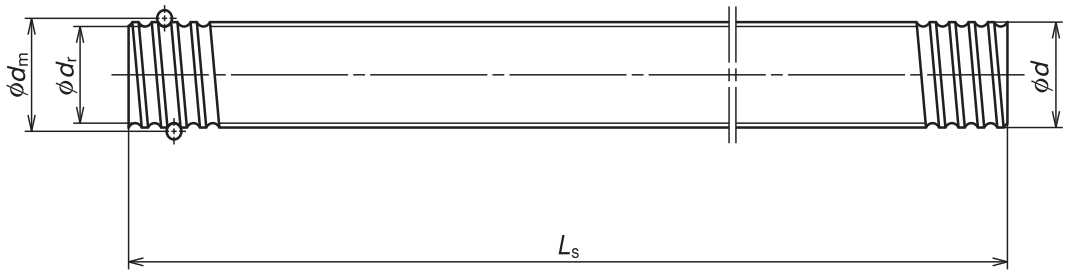

Einheit: mm

Abmessungen Kugelgewindetriebmuttern											Welle		Spindel			
Außen-durchm.	Flansch			Länge	Bohrung f. Schraube		Schmierbohrung	Überstehendes Rohr			Außen-durchm.	Bohrungs-durchm.	Standardlänge			Spindel Nr.
D	*A*	*G*	*B*	L_n	*W*	*X*	*Q*	*U*	*V*	*R*	d_0	d_i	L_s			
20	40	15	6	34	30	4.5	M3×0.5	15	15	7	8.1	6.1	400	800		RS1003A**
20	40	15	6	36	30	4.5	M3×0.5	15	15	5	8.1	6.1	400	800		RS1006A**
25	45	19	8	46	35	4.5	M3×0.5	19	18	7	9.6	7.6	400	800		RS1208A**
25	50	19	10	43	40	4.5	M6×1	19	20	7	11.5	9.5	500	1000		RS1404A**
30	50	22	10	45	40	4.5	M6×1	22	21	8	11.0	9.0	500	1000		RS1405A**
30	53	23	10	54	41	5.5	M6×1	23	22.5	8	13.3	11.3	500	1000	1500	RS1610A**
34	63	27	12	58	49	6.6	M6×1	27	27	14	13.6	11.6	500	1000	1500	RS1808A**
40	60	28	10	46	50	4.5	M6×1	28	27	10	17.0	14.6	500	1000	2000	RS2005A**
40	67	30	12	59	53	6.6	M6×1	30	29	12	16.2	13.8	500	1000	2000	RS2010A**
42	71	28	12	66	57	6.6	M6×1	28	31	10	22.0	19.6	1000	2000	2500	RS2505A**
44	80	34	15	62	62	9	M6×1	34	37	17	19.0	16.6	1000	2000	2500	RS2510A**
44	80	34	15	92	62	9	M6×1	34	37	17						

Anmerkungen: 4. Mutterbaugruppe mit Welle und Spindel sind bei Lieferung getrennt.
5. Am Ende der Bezeichnung des Spindels, wo mit "***" markiert wird, füllen Sie die mit dem Wert aus, indem Sie die Standardspindellänge durch 100 mm teilen.
6. Positionen, die sich auf Lager befinden, werden keiner Oberflächenbehandlung unterzogen. Die Fa. NSK führt eine Behandlung wie z.B. eine Phosphatbeschichtung auf Anfrage durch.

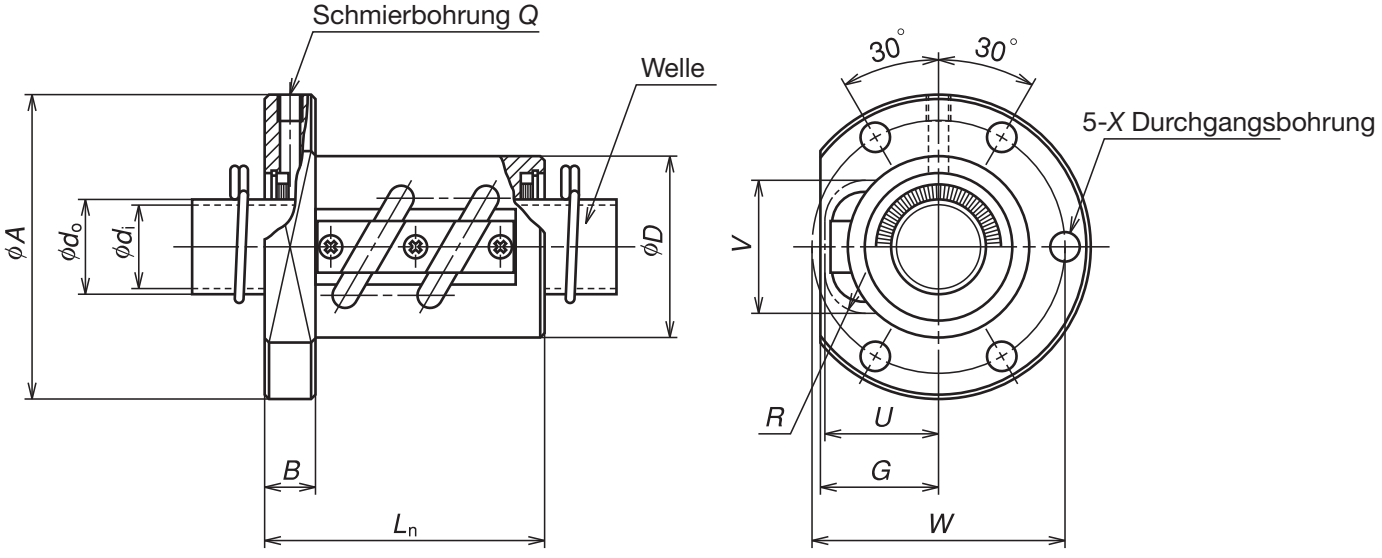

Kugelgewinde-triebmutter Nr.	Spindel-durchm. d	Stei-gung l	Kugel-durchm. D_w	Kugel-kreis-durchm. d_m	Wurzel-durchm. d_r	Effektive Kugel-umdrehungen: Umdrehungen und Kreis-drehungen	Tragzahl N: Dynamisch C_a	Tragzahl N: Statisch C_{0a}	Axial-spiel max.
RNFTL 2806A2.5 **RNFTL 2806A2.5S**	28	6	3.175	28.5	25.0	2.5×1	7430	20300	0.10
RNFTL 2806A5 **RNFTL 2806A5S**						2.5×2	13500	40600	
RNFTL 3210A5 **RNFTL 3210A5S**	32	10	6.35	33.75	27.0	2.5×2	35700	92200	0.20
RNFTL 3610A2.5 **RNFTL 3610A2.5S**	36	10	6.35	37	30.	2.5×1	21000	51000	0.20
RNFTL 3610A5 **RNFTL 3610A5S**						2.5×2	38100	102000	
RNFTL 4010A7 **RNFTL 4010A7S**	40	10	6.35	41.75	35.0	3.5×2	53500	164000	0.20
RNFTL 4512A5 **RNFTL 4512A5S**	45	12	7.144	46.5	39.0	2.5×2	49600	147000	0.23
RNFTL 5010A7 **RNFTL 5010A7S**	50	10	6.35	51.75	45.0	3.5×2	59500	205000	0.20
RNFTL 5016A5 **RNFTL 5016A5S**	50	16	9.525	52	42.0	2.5×2	99900	293000	0.23

Anmerkungen: 1. Der überstehende Teil des Rohres stellt keine Störung für das Muttergehäuse dar, falls seine U und V entsprechenden Abmessungen groß genug sind.
2. Die tatsächliche Spindellänge kann aufgrund der Herstellungstoleranz etwas länger werden als die Nennlänge LS.
3. Die Abdichtung ist in der Mutter enthalten. Deshalb sind die Außenmaße derjenigen mit Abdichtungen diegleichen wie diejenigen ohne Abdichtung.
In der Zeichnung in der Seitenansicht der Mutter ist der Teil oberhalb der Mittellinie mit Abdichtung und der Teil unterhalb der Linie ohne Abdichtung. Bei der Abdichtung handelt es sich um eine „Abstreifer-Abdichtung“.

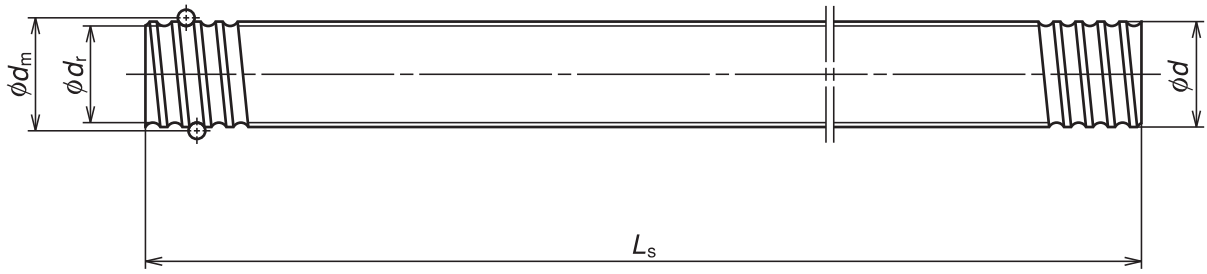

Einheit: mm

Abmessungen Kugelgewindetriebmuttern											Welle		Spindel			
Außen-durchm.	Flansch			Länge	Bohrung f. Schraube		Schmierbohrung	Überstehendes Rohr			Außen-durchm.	Bohrungs-durchm.	Standardlänge			Spindel Nr.
D	A	G	B	L_n	W	X	Q	U	V	R	d_o	d_i	L_s			
50	79	33	15	55	65	6.6	M6×1	33	34	10	25.0	22.6	1000	2000	2500	RS2806A**
50	79	33	15	79	65	6.6	M6×1	33	34	10						
55	97	39	18	97	75	11	M6×1	39	42	17	27.0	24.6	1000	2000	3000	RS3210A**
60	102	42	18	68	80	11	M6×1	42	46	17	30.0	27.6	1000	2000	3000	RS3610A**
60	102	42	18	98	80	11	M6×1	42	46	17						
65	114	44	20	120	90	14	M6×1	44	50	20	35.0	31.8	2000	3000	4000	RS4010A**
70	130	47	22	116	100	18	M6×1	47	55	20	39.0	35.8	2000	3000	4000	RS4512A**
80	140	52	22	122	110	18	M6×1	52	59	20	45.0	41.8	2000	3000	4000	RS5010A**
85	163	57	28	146	125	22	M6×1	57	63	25	42.0	38.8	2000	3000	4000	RS5016A**

Anmerkungen:
4. Die Mutterbaugruppe mit Welle und Spindel sind bei Lieferung getrennt.
5. Am Ende der Spindelbezeichnung, wo sie mit " ** " markiert ist, setzen Sie den Wert ein, den man erhält, wenn man die Standardspindellänge durch 100mm teilt.
6. Positionen, die sich auf Lager befinden, werden keiner Oberflächenbehandlung unterzogen, NSK bietet eine Behandlung wie z.B. eine Phosphatbeschichtung auf Anfrage.

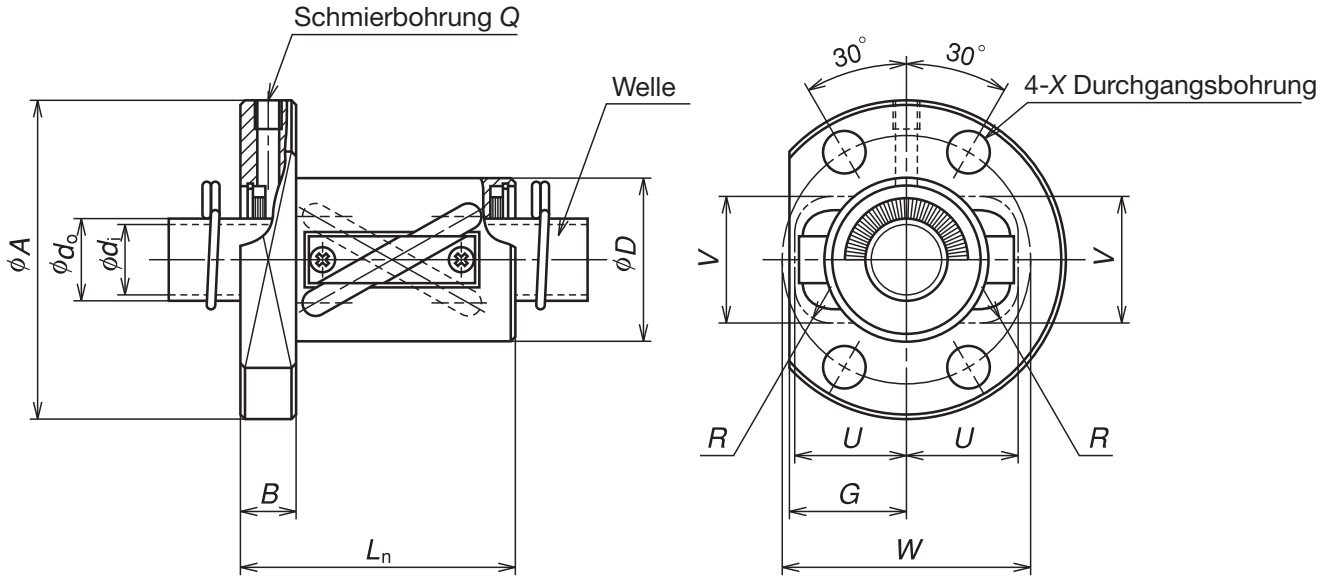

Kugelgewinde-triebmutter Nr.	Spindel-durchm. d	Stei-gung l	Kugel-durchm. D_w	Kugel-kreis-durchm. d_m	Wurzel-durchm. d_r	Effektive Kugel-umdrehungen: Umdrehungen und Kreis-drehungen	Tragzahl (N): Dynamisch C_a	Tragzahl (N): Statisch C_{0a}	Axial-spiel max.
RNFTL 1212A3	12	12	2.381	12.65	10.1	1.5 × 2	3360	6270	0.10
RNFTL 1616A3 **RNFTL 1616A3S**	16	16	2.778	16.65	13.6	1.5 × 2	4880	9650	0.10
RNFTL 2020A3 **RNFTL 2020A3S**	20	20	3.175	20.75	17.3	1.5 × 2	7010	15400	0.10
RNFTL 2525A3 **RNFTL 2525A3S**	25	25	3.969	26	22.0	1.5 × 2	10500	24100	0.12
RNFTL 3232A3 **RNFTL 3232A3S**	32	32	4.762	33.25	28.0	1.5 × 2	15300	37100	0.15
RNFTL 4040A3 **RNFTL 4040A3S**	40	40	6.35	41.75	35.0	1.5 × 2	24400	61600	0.20

Anmerkungen:
1. Der überstehende Teil des Rohres stellt keine Störung für das Gehäuse der Kugelgewindetriebmutter dar, wenn seine Abmessungen entsprechend U und V groß genug sind.
2. Die tatsächliche gesamte Spindellänge kann aufgrund einer Herstellungstoleranz etwas länger werden als die Nennlänge.
3. Die Abdichtung ist in der Mutter enthalten. Deshalb sind die Außenmaße derjenigen mit Abdichtung die gleichen wie diejenigen ohne Abdichtung. In der Zeichnung in der Seitenansicht der Kugelgewindetriebmutter ist der Teil oberhalb der Mittelinie mit Abdichtung und der Teil unterhalb der Linie ohne Abdichtung. Die Abdichtung für diejenigen mit einem Spindeldurchmesser von 14 mm oder weniger wird aus Kunstharz hergestellt. Die Abdichtung für diejenigen von 16 mm oder darüber ist eine „Abstreifer-Abdichtung."

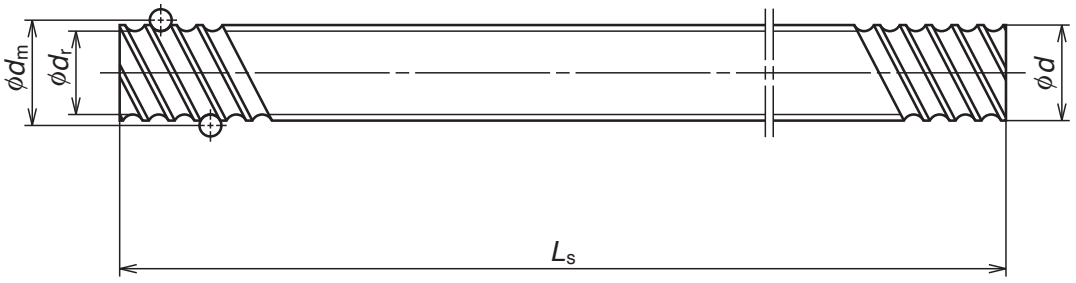

Einheit: mm

Abmessungen Kugelgewindetriebmuttern											Welle		Spindel	
Außen-durchm.	Flansch			Länge	Loch	Bohrung	Schmierbohrung	Überstehendes Rohr			Außen-durchm.	Bohrungs-durchm.	Standardlänge	Spindel Nr.
D	A	G	B	L_n	W	X	Q	U	V	R	d_0	d_i	L_s	
24	44	17	8	44	34	4.5	M3 × 0.5	17	16	5	10.1	8.1	400 800	RS1212A**
30	55	22	10	50	43	6.6	M6 × 1	22	22	7	13.6	11.6	500 1000 1500	RS1616A**
35	68	25	12	59	52	9	M6 × 1	25	27	8	17.3	14.9	500 1000 2000	RS2020A**
45	80	31	12	69	63	9	M6 × 1	31	32	10	22.0	19.6	1000 2000 2500	RS2525A**
55	100	37	15	84	80	11	M6 × 1	37	40	12	28.0	25.6	1000 2000 3000	RS3232A**
70	120	46	18	103	95	14	M6 × 1	46	49	15	35.0	31.8	2000 3000 4000	RS4040A**

Anmerkungen:
4. Die Mutterbaugruppe mit Welle und der Spindel sind bei Lieferung getrennt.
5. Am Ende der Spindelbezeichnung, wo sie mit ''**'' markiert ist, setzen Sie den Wert ein, den Sie dadurch erhalten, dass Sie die Standardspindellänge durch 100 mm teilen .
6. Die Positionen, die sich auf Lager befinden, werden einer Oberflächenbehandlung unterzogen. NSK bietet eine Oberflächenbehandlung wie z.B. eine Phosphatbeschichtung auf Anfrage.

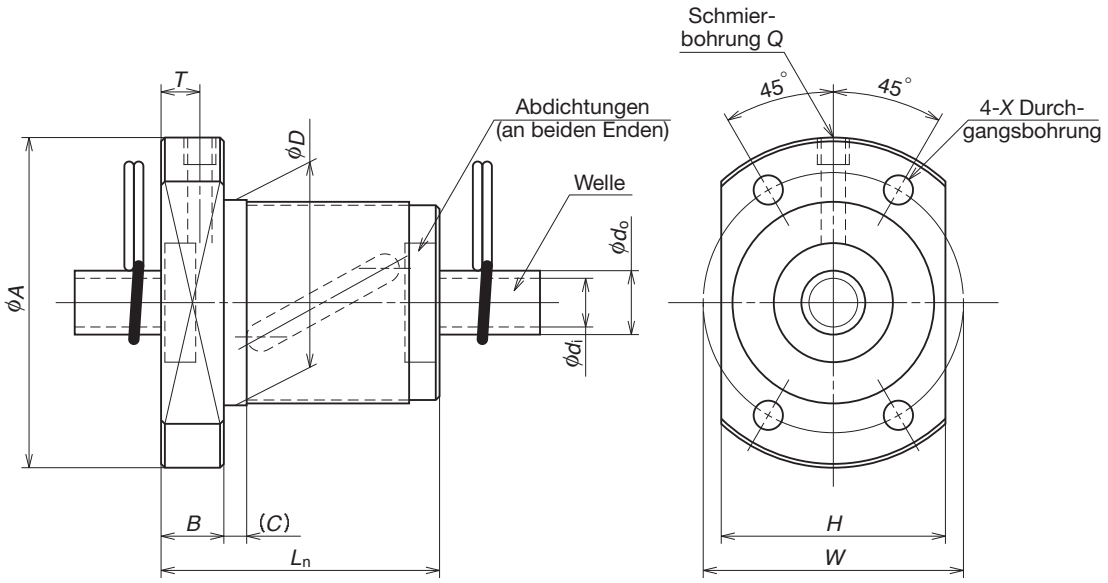

Kugelgewinde-triebmutter Nr.	Spindel-durchm. d	Stei-gung l	Kugel-durchm. D_w	Kugel-kreis-durchm. d_m	Wurzel-durchm. d_r	Effektive Kugel-umdrehungen Umdrehungen und Kreis-drehungen	Tragzahl (N) Dynamisch C_a	Tragzahl (N) Statisch C_{0a}	Axial-spiel max.
RNFBL 1006A2.5S	10	6	2.381	10.65	8.1	2.5×1	2830	4810	0.10
RNFBL 1208A2.5S	12	8	2.778	12.65	9.6	2.5×1	3730	6560	0.10
RNFBL 1404A3.5S	14	4	2.778	14.5	11.5	3.5×1	5370	10800	0.10
RNFBL 1405A2.5S	14	5	3.175	14.5	11.0	2.5×1	5260	9720	0.10
RNFBL 1808A3.5S	18	8	4.762	18.5	13.6	3.5×1	13200	25800	0.15
RNFBL 2005A2.5S	20	5	3.175	20.5	17.0	2.5×1	6360	14200	0.10
RNFBL 2010A2.5S	20	10	4.762	21.25	16.2	2.5×1	10900	21800	0.15
RNFBL 2505A2.5S	25	5	3.175	25.5	22.0	2.5×1	7070	18200	0.10
RNFBL 2505A5S						2.5×2	12800	36300	
RNFBL 2510A2.5S	25	10	6.35	26	19.0	2.5×1	17500	35200	0.20
RNFBL 2510A5S						2.5×2	31800	70300	
RNFBL 2806A2.5S	28	6	3.175	28.5	25.0	2.5×1	7430	20300	0.10
RNFBL 2806A5S						2.5×2	13500	40600	
RNFBL 3210A2.5S	32	10	6.35	33.75	27.0	2.5×1	19700	46100	0.20
RNFBL 3210A5S						2.5×2	35700	92200	
RNFBL 3610A2.5S	36	10	6.35	37	30.0	2.5×1	21000	51000	0.20
RNFBL 3610A5S						2.5×2	38100	102000	
RNFBL 4010A5S	40	10	6.35	41.75	35.0	2.5×2	40100	116000	0.20

Anmerkungen:
1. Die tatsächliche Spindellänge kann aufgrund der Herstellungstoleranz etwas länger als die Nennlänge Ls sein.
2. Die Mutterbaugruppe mit der Welle und der Spindel sind bei Lieferung getrennt.
3. Der Wert, den man erhält, indem die Standardspindellänge durch 100 mm geteilt wird, wird am Ende der Bezeichnung eingesetzt, wo sich die Markierung "**" befindet.

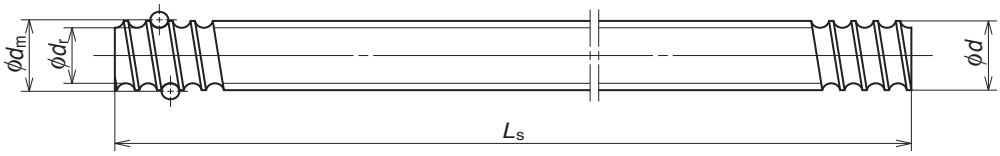

Einheit: mm

Abmessungen Kugelgewindetriebmuttern										Welle		Spindel			
Außen-durchm.	Flansch			Länge		Bohrung f. Schraube		Schmierbohrung		Außen-durchm.	Bohrungs-durchm.	Standardlänge			Spindel Nr.
				Gesamt-länge											
D	A	H	B	L	(C)	W	X	Q	T	d_0	d_i	L_s			
26	42	29	8	36	3	34	4.5	M3×0.5	5.0	8.1	6.1	400	800		RS1006A**
29	45	32	8	44	3	37	4.5	M3×0.5	5.5	9.6	7.6	400	800		RS1208A**
31	50	37	10	40	4	40	4.5	M6×1	5.0	11.5	9.5	500	1000		RS1404A**
32	50	38	10	40	4	40	4.5	M6×1	5.0	11.0	9.0	500	1000		RS1405A**
50	80	60	12	61	4	65	6.6	M6×1	6.0	13.6	11.6	500	1000	1500	RS1808A**
40	60	46	10	40	4	50	4.5	M6×1	5.0	17.0	14.6	500	1000	2000	RS2005A**
52	82	64	12	61	5	67	6.6	M6×1	6.0	16.2	13.8	500	1000	2000	RS2010A**
43	67	50	10	40 55	4	55	5.5	M6×1	5.0	22.0	19.6	1000	2000	2500	RS2505A**
60	96	72	15	66 96	5	78	9.0	M6×1	7.5	19.0	16.6	1000	2000	2500	RS2510A**
50	80	60	12	47 65	5	65	6.6	M6×1	6.0	25.0	22.6	1000	2000	2500	RS2806A**
67	103	78	15	67 97	5	85	9.0	M6×1	7.5	27.0	24.6	1000	2000	3000	RS3210A**
70	110	82	17	69 99	5	90	11.0	M6×1	8.5	30.0	27.6	1000	2000	3000	RS3610A**
76	116	88	17	99	5	96	11.0	M6×1	8.5	35.0	31.8	2000	3000	4000	RS4010A**

Anmerkungen:
4. Positionen, die sich auf Lager befinden, werden keiner Oberflächenbehandlung unterzogen. NSK bietet eine Behandlung wie z.B. Phosphatbeschichtung auf Anfrage.
5. Die Abdichtung für diejenigen mit einem Spindeldurchmesser von 14 mm oder weniger besteht aus Kunstharz. Die Abdichtung für diejenigen mit 16 mm oder darüber ist eine „Abstreifer-Abdichtung“.

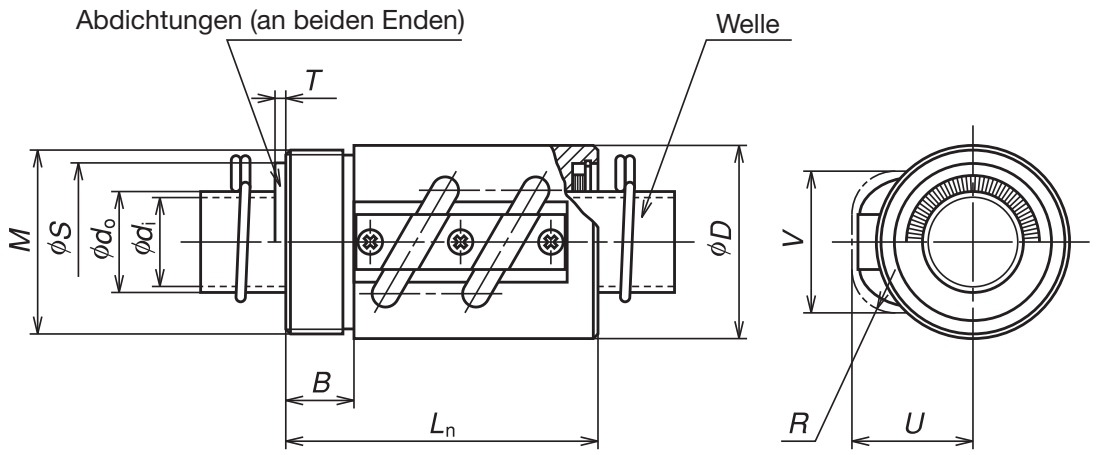

Kugelgewinde-triebmutter Nr.	Spindel-durchm. d	Stei-gung l	Kugel-durchm. D_w	Kugel-kreis-durchm. d_m	Wurzel-durchm. d_r	Effektive Kugel-umdrehungen Umdrehungen und Kreis-drehungen	Tragzahl (N) Dynamisch C_a	Tragzahl (N) Statisch C_{0a}	Axial-spiel max.
RNCT 1003A3.5	10	3	2.381	10.65	8.0	3.5 × 1	3780	6730	0.10
RNCT 1404A3.5S	14	4	2.778	14.5	11.5	3.5 × 1	5370	10800	0.10
RNCT 1405A2.5S	14	5	3.175	14.5	11.0	2.5 × 1	5260	9720	0.10
RNCT 1808A3.5 **RNCT 1808A3.5S**	18	8	4.762	18.5	13.6	3.5 × 1	13200	25800	0.15
RNCT 2005A2.5 **RNCT 2005A2.5S**	20	5	3.175	20.5	17.0	2.5 × 1	6360	14200	0.10
RNCT 2505A5 **RNCT 2505A5S**	25	5	3.175	25.5	22.0	2.5 × 2	12800	36300	0.10
RNCT 2510A5 **RNCT 2510A5S**	25	10	6.35	26	19.0	2.5 × 2	31800	70300	0.20
RNCT 2806A5 **RNCT 2806A5S**	28	6	3.175	28.5	25.0	2.5 × 2	13500	40600	0.10
RNCT 3210A5 **RNCT 3210A5S**	32	10	6.35	33.75	27.0	2.5 × 2	35700	92200	0.20
RNCT 3610A5 **RNCT 3610A5S**	36	10	6.35	37	30.0	2.5 × 2	38100	102000	0.20
RNCT 4010A7 **RNCT 4010A7S**	40	10	6.35	41.75	35.0	3.5 × 2	53500	164000	0.20
RNCT 4512A5 **RNCT 4512A5S**	45	12	7.144	46.5	39.0	2.5 × 2	49600	147000	0.23
RNCT 5010A7 **RNCT 5010A7S**	50	10	6.35	51.75	45.0	3.5 × 2	59500	205000	0.20
RNCT 5016A5 **RNCT 5016A5S**	50	16	9.525	52	42.0	2.5 × 2	99900	293000	0.23

Anmerkungen:
1. Der überstehende Teil des Rohrs stellt keine Störung für das Gehäuse der Kugelgewindetriebmutter dar, wenn seine Abmessungen entsprechend U und V groß genug sind.
2. Die tatsächliche gesamte Spindellänge kann aufgrund einer Herstellungstoleranz etwas länger werden als die Nennlänge Ls.
3. Eine Abdichtung kann in der Seite mit dem V-Gewinde nicht eingebaut werden. Sie kann in die gegenüberliegende Seite eingebaut werden. Die Abdichtung ist in der Mutter enthalten. Deshalb sind die Außenmaße derjenigen mit einer Abdichtung diegleichen wie die derjenigen ohne Abdichtung.
In der Zeichnung in der Seitenansicht der Kugelgewindetriebmutter ist der Teil oberhalb der Mittellinie mit Abdichtung und der Teil unterhalb der Mittellinie ist ohne Abdichtung.

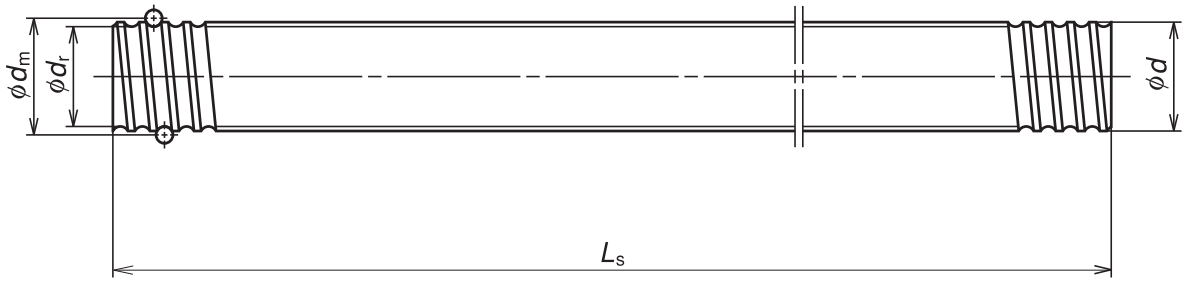

Einheit: mm

Abmessungen der Kugelgewindetriebmmuter							Abmessungen der Abdichtung		Welle		Spindel			
Außendurchmesser	Flansch		Länge	Überstehendes Rohr			Durchmesser	Dicke	Außendurchm.	Bohrungsdurchm.	Standardlänge			Spindel Nr.
D	M	B	L_0	U	V	R	S	T	d_0	d_i	L_s			
20	M18×1	10	38	15	15	7			8.1	6.1	400	800		RS1003A**
25	M24×1	10	43	19	20	7			11.5	9.5	500	1000		RS1404A**
30	M26×1.5	10	45	22	21	8			11.0	9.0	500	1000		RS1405A**
34	M32×1.5	12	58	27	27	14	28.5	2.5	13.6	11.6	500	1000	1500	RS1808A**
40	M36×1.5	12	48	28	27	10	29.5	2.5	17.0	14.6	500	1000	2000	RS2005A**
42	M40×1.5	15	69	28	31	10	34.5	2.5	22.0	19.6	1000	2000	2500	RS2505A**
44	M42×1.5	15	92	34	37	17	38.5	2.5	19.0	16.6	1000	2000	2500	RS2510A**
50	M45×1.5	15	79	33	34	10	37.5	2.5	25.0	22.6	1000	2000	2500	RS2806A**
55	M50×1.5	18	97	39	42	17	45.5	2.5	27.0	24.6	1000	2000	3000	RS3210A**
60	M55×2	18	98	42	46	17	50.5	3.0	30.0	27.6	1000	2000	3000	RS3610A**
65	M60×2	25	125	44	50	20	54.5	3.0	35.0	31.8	2000	3000	4000	RS4010A**
70	M65×2	30	124	47	55	20	60.5	3.0	39.0	35.8	2000	3000	4000	RS4512A**
80	M75×2	40	140	52	59	20	64.5	3.0	45.0	41.8	2000	3000	4000	RS5010A**
85	M80×2	40	158	57	63	25	68.5	3.0	42.0	38.8	2000	3000	4000	RS5016A**

Anmerkungen: Die Abdichtung für diejenigen mit einem Spindeldurchmesser von 14 mm oder weniger besteht aus Kunstharz. Die Abdichtung für diejenigen mit 16 mm oder darüber ist eine „Abstreifer-Abdichtung.“ Es gibt keine Abdichtung auf der Seite mit dem V-Gewinde für RNCT1404A3.5S und RNCT1405A2.5S

4. Die Mutterbaugruppe mit der Welle und der Spindel sind bei Lieferung getrennt.
5. Am Ende der Bezeichnung des Spindels, wo sich die Markierung “**“ befindet, setzen Sie den Wert ein, den man erhällt, wenn man die Standardspindellänge durch 100 mm teilt .
6. Positionen, die sich auf Lager befinden, werden keiner Oberflächenbehandlung unterzogen. NSK bietet eine Behandlung wie z.B. Phosphatbeschichtung auf Anfrage.

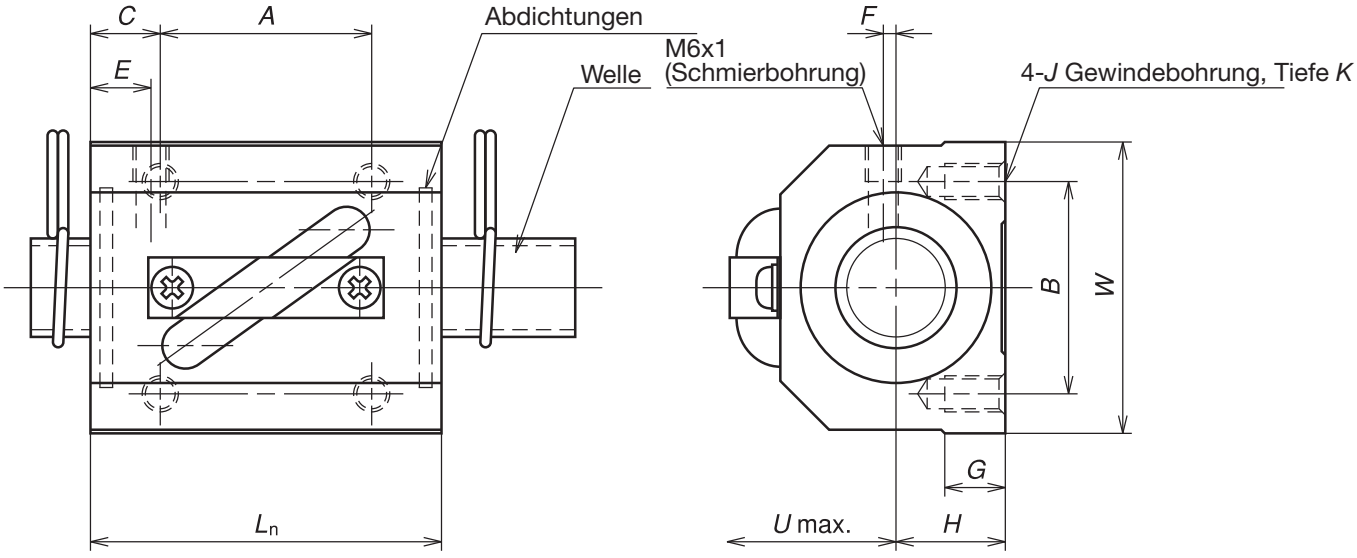

Kugelgewinde-triebmutter Nr.	Spindel-durchm. d	Stei-gung l	Kugel-durchm. D_w	Kugel-kreis-durchm. d_m	Wurzel-durchm. d_r	Effektive Kugel-umdrehungen Umdrehungen und Kreis-drehungen	Tragzahl (N) Dynamisch C_a	Tragzahl (N) Statisch C_{0a}	Axial-spiel Max.
RNSTL 1404A3.5S	14	4	2.778	14.5	11.5	3.5×1	5370	10800	0.10
RNSTL 1405A2.5S	14	5	3.175	14.5	11.0	2.5×1	5260	9720	0.10
RNSTL 1808A3.5S	18	8	4.762	18.5	13.6	3.5×1	13200	25800	0.15
RNSTL 2005A2.5S	20	5	3.175	20.5	17.0	2.5×1	6360	14200	0.10
RNSTL 2010A2.5S	20	10	4.762	21.25	16.2	2.5×1	10900	21800	0.15
RNSTL 2505A2.5S	25	5	3.175	25.5	22.0	2.5×1	7070	18200	0.10
RNSTL 2510A5S	25	10	6.35	26	19.0	2.5×1	31800	70300	0.20
RNSTL 2806A2.5S	28	6	3.175	28.5	25.0	2.5×1	7430	20300	0.10
RNSTL 2806A5S						2.5×2	13500	40600	
RNSTL 3210A2.5S	32	10	6.35	33.75	27.0	2.5×1	19700	46100	0.20
RNSTL 3210A5S						2.5×2	35700	92200	
RNSTL 3610A2.5S	36	10	6.35	37	30.0	2.5×1	21000	51000	0.20
RNSTL 3610A5S						2.5×2	38100	102000	
RNSTL 4512A2.5S	45	12	7.144	46.5	39.0	2.5×2	49600	147000	0.23

Anmerkungen: 1. Die tatsächliche Spindellänge kann aufgrund einer Herstellungstoleranz etwas länger sein als die Nennlänge Ls.
2. Die Mutterbaugruppe mit der Welle und der Spindel sind bei Lieferung getrennt.
3. Der Wert, den man erhält, wenn man die Standardspindellänge durch 100 mm teilt, wird am Ende der Bezeichnung dort eingesetzt, wo sich die Markierung ‘‘ ** ‘‘ befindet.

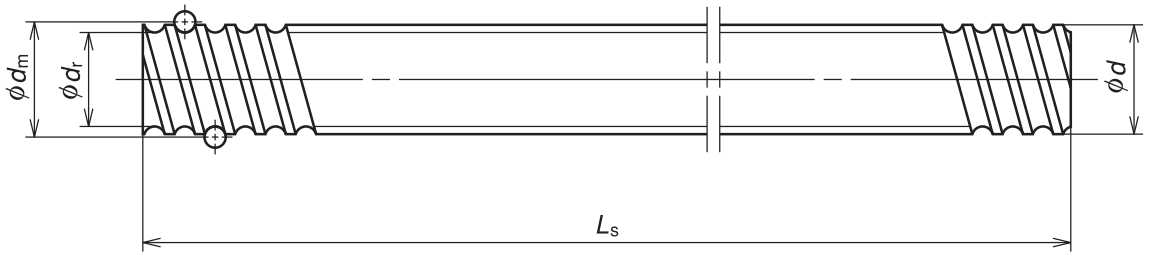

Einheit: mm

Abmessungen Kugelgewindetriebmuttern											Welle		Spindel			
Länge	Breite	Mitten-höhe	Bohrung für Schraube					Schmierbohrung			Außen-durchm.	Bohrungs-durchm.	Standardlänge			Spindel Nr.
L_n	W	H	A	B	C	J	K	E	F	U	d_0	d_i	L_s			
38	34	13	22	26	8	M4	7	7	3	20	11.5	9.5	500	1000		RS1404A**
38	34	13	22	26	10.5	M4	7	7	3	21	11.0	9.0	500	1000		RS1405A**
56	48	17	35	35	11	M6	10	8	3	26	13.6	11.6	500	1000	1500	RS1808A**
38	48	17	22	35	8	M6	9	6	2	27	17.0	14.6	500	1000	2000	RS2005A**
58	48	18	35	35	11.5	M6	10	10	2	28	16.2	13.8	500	1000	2000	RS2010A**
35	60	20	22	40	6.5	M8	10	6	0	27	22.0	19.6	1000	2000	2500	RS2505A**
94	60	23	60	40	17	M8	12	10	0	32	19.0	16.6	1000	2000	2500	RS2510A**
42 67	60 60	22 22	18 40	40 40	12 13.5	M8	12	8	0	32	25.0	22.6	1000	2000	2500	RS2806A**
64 94	70 70	26 26	45 60	50 50	9.5 17	M8	12	10	0	38	27.0	24.6	1000	2000	3000	RS3210A**
64 96	86 86	29 29	45 60	60 60	9.5 18	M10	16	11	0	41	30.0	27.6	1000	2000	3000	RS3610A**
115	100	36	75	75	20	M12	20	13	0	46	39.0	35.8	2000	3000	4000	RS4510A**

Anmerkungen: 4. Positionen, die sich auf Lager befinden, werden keiner Oberflächenbehandlung unterzogen.
NSK bietet Behandlung wie z.B. Phosphatbeschichtung auf Anfrage.
5. Die Abdichtung für diejenigen mit dem Spindeldurchmesser von 14 mm oder weniger besteht aus Kunstharz.
Die Abdichtung für diejenigen mit 18 mm oder darüber ist eine „Abstreifer-Abdichtung“.

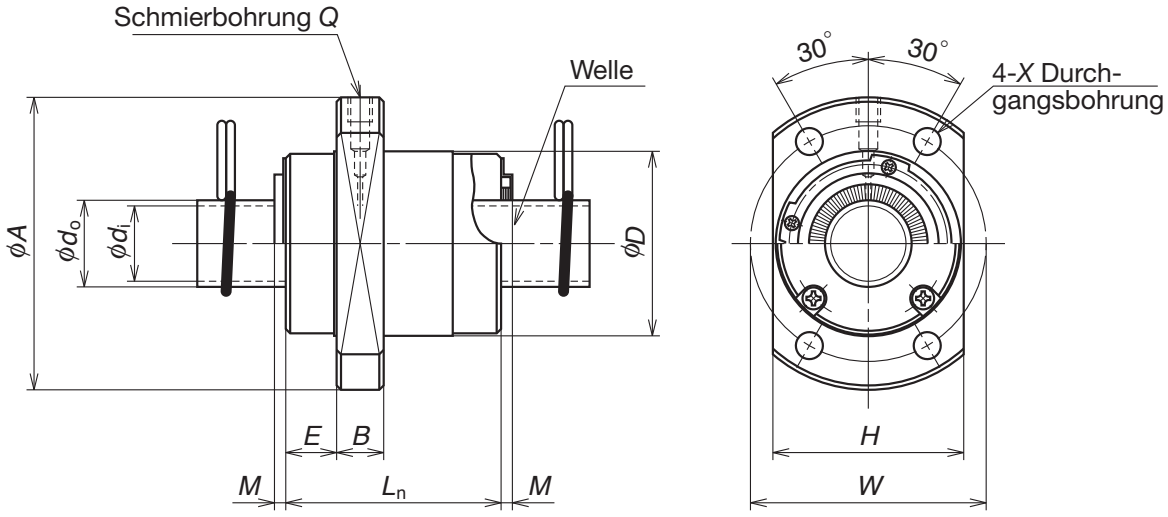

Kugelgewinde-triebmutter Nr.	Spindel-durchm. d	Stei-gung l	Kugel-durchm. D_w	Kugel-kreis-durchm. d_m	Wurzel-durchm. d_r	Effektive Kugel-umdrehungen Umdrehungen und Kreis-drehungen	Tragzahl (N) Dynamisch C_a	Tragzahl (N) Statisch C_{0a}	Axial-spiel max.
RNFCL 1212A3	12	12	2.381	12.65	10.1	1.7 × 2	3740	6640	0.10
RNFCL 1212A6						1.7 × 4	6780	13300	
RNFCL 1520A3 **RNFCL 1520A3S**	15	20	3.175	15.5	12.2	1.7 × 2	6730	12300	0.10
RNFCL 1616A3 **RNFCL 1616A3S**	16	16	2.778	16.65	13.5	1.7 × 2	5430	10400	0.10
RNFCL 1616A6 **RNFCL 1616A6S**						1.7 × 4	9860	20800	
RNFCL 2020A3 **RNFCL 2020A3S**	20	20	3.175	20.75	17.3	1.7 × 2	7810	16500	0.10
RNFCL 2020A6 **RNFCL 2020A6S**						1.7 × 4	14200	33000	
RNFCL 2525A3 **RNFCL 2525A3S**	25	25	3.969	26	22.0	1.7 × 2	11700	25800	0.12
RNFCL 2525A6 **RNFCL 2525A6S**						1.7 × 4	21200	51500	
RNFCL 3232A3 **RNFCL 3232A3S**	32	32	4.762	33.25	28.0	1.7 × 2	17100	40500	0.15
RNFCL 3232A6 **RNFCL 3232A6S**						1.7 × 4	31000	81000	
RNFCL 4040A3 **RNFCL 4040A3S**	40	40	6.35	41.75	35.0	1.7 × 2	27200	67900	0.20
RNFCL 4040A6 **RNFCL 4040A6S**						1.7 × 4	49300	136000	
RNFCL 5050A3 **RNFCL 5050A3S**	50	50	7.938	52.25	44.0	1.7 × 2	40600	106000	0.25
RNFCL 5050A6 **RNFCL 5050A6S**						1.7 × 4	73700	212000	

Anmerkungen: 1. Die tatsächliche Spindellänge kann aufgrund einer Herstellungstoleranz etwas länger sein als die Nennlänge Ls.
2. Die Mutterbaugruppe mit der Welle und der Spindel sind bei Lieferung getrennt.
3. Der Wert, den man erhält, wenn man die Standardspindellänge durch 100 mm teilt, wird am Ende der Bezeichnung eingesetzt, wo sich die Markierung ''**'' befindet.

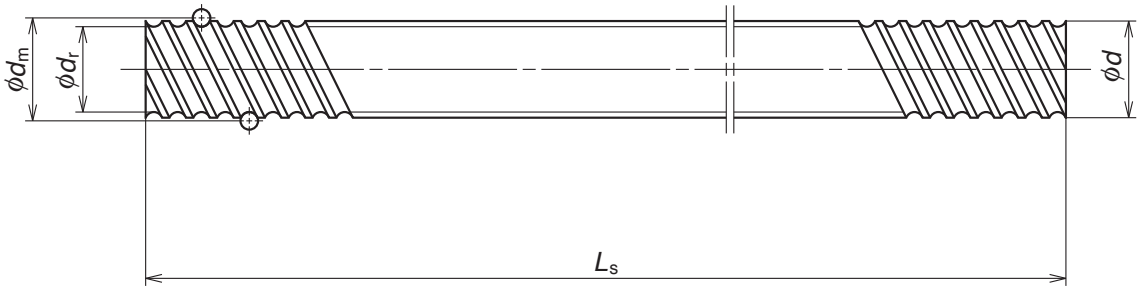

Einheit: mm

Abmessungen Kugelgewindetriebmuttern										Welle		Spindel			
Außen-durchm.	Flansch			Länge			Bohrung f. Schraube		Schmierbohrung	Außen-durchm.	Bohrungs-durchm.	Standardlänge			Spindel Nr.
D	*A*	*H*	*B*	*E*	L_n	*M*	*W*	*X*	*Q*	d_0	d_i	L_s			
26	44	28	6	9	30	—	35	4.5	M3 × 0.5	10.1	8.1	400	800		RS1212A**
33	51	35	10	11	45	— 3	42	4.5	M6 × 1	12.2	10.2	500	1000	1500	RS1520A**
32	53	34	10	10	38	— 3 — 3	42	4.5	M6 × 1	13.6	11.6	500	1000	1500	RS1616A**
39	62	41	10	11.5	46	— 3 — 3	50	5.5	M6 × 1	17.3	14.9	500	1000	2000	RS2020A**
47	74	49	12	13	55	— 3 — 3	60	6.6	M6 × 1	22.0	19.6	1000	2000	2500	RS2525A**
58	92	60	12	16	70	— 3 — 3	74	9	M6 × 1	28.0	25.6	1000	2000	3000	RS3232A**
73	114	75	15	19.5	85	— 3.5 — 3.5	93	11	M6 × 1	35.0	31.8	2000	3000	4000	RS4040A**
90	135	92	20	21.5	107	— 3.5 — 3.5	112	14	M6 × 1	44.0	40.8	2000	3000	4000	RS5050A**

Anmerkungen: 4. Positionen, die sich auf Lager befinden, werden keiner Oberflächenbehandlung unterzogen. NSK bietet eine Behandlung wie z.B. Phosphatbeschichtung auf Anfrage.
5. Die Gesamtlänge der Mutter wird für diejenigen mit einer Abdichtung um „2 x M“ länger. Die Abdichtung ist eine „Abstreifer-Abdichtung“.

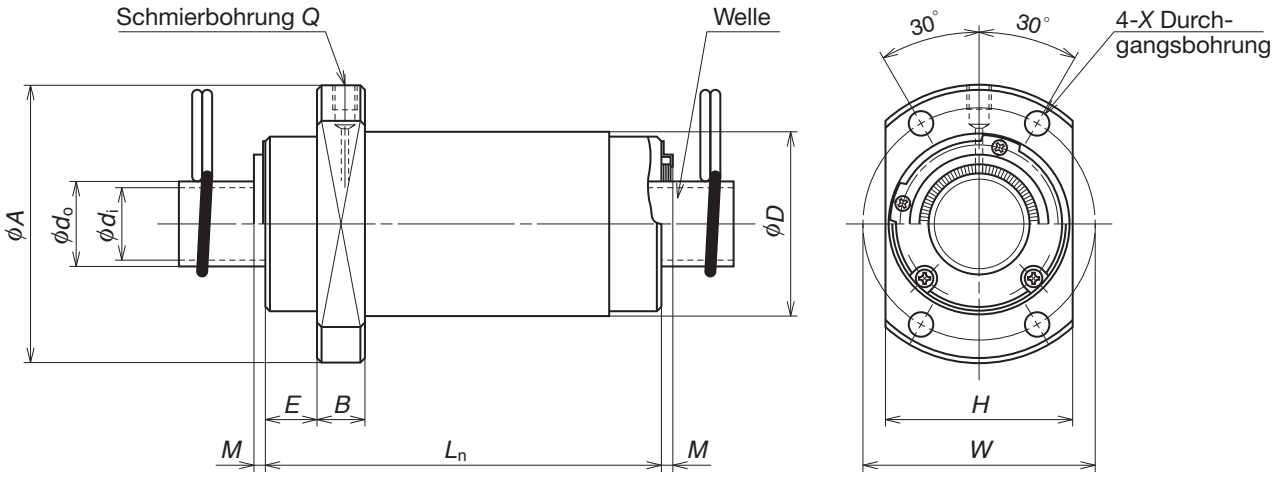

Kugelgewinde-triebmutter Nr.	Spindel-durchm. d	Stei-gung l	Kugel-durchm. D_w	Kugel-kreis-durchm. d_m	Wurzel-durchm. d_r	Effektive Kugel-umdrehungen: Umdrehungen und Kreis-drehungen	Tragzahl (N): Dynamisch C_a	Tragzahl (N): Statisch C_{0a}	Axial-spiel max.
RNFCL 1632A2 **RNFCL 1632A2S** **RNFCL 1632A3** **RNFCL 1632A3S** **RNFCL 1632A6** **RNFCL 1632A6S**	16	32	2.778	16.65	13.5	0.7 × 4	4600	8460	0.10
						1.7 × 2	5430	10400	
						1.7 × 4	9860	20800	
RNFCL 2040A2 **RNFCL 2040A2S** **RNFCL 2040A3** **RNFCL 2040A3S** **RNFCL 2040A6** **RNFCL 2040A6S**	20	40	3.175	20.75	17.3	0.7 × 4	6610	13600	0.10
						1.7 × 2	7810	16500	
						1.7 × 4	14200	33000	
RNFCL 2550A2 **RNFCL 2550A2S** **RNFCL 2550A3** **RNFCL 2550A3S** **RNFCL 2550A6** **RNFCL 2550A6S**	25	50	3.969	26	22.0	0.7 × 4	9870	21200	0.12
						1.7 × 2	11700	25800	
						1.7 × 4	21200	51500	
RNFCL 3264A3 **RNFCL 3264A3S** **RNFCL 3264A6** **RNFCL 3264A6S**	32	64	4.762	33.25	28.0	1.7 × 2	17100	40500	0.15
						1.7 × 4	31000	81000	
RNFCL 4080A3 **RNFCL 4080A3S** **RNFCL 4080A6** **RNFCL 4080A6S**	40	80	6.350	41.75	35.0	1.7 × 2	27200	67900	0.20
						1.7 × 4	49300	136000	

Anmerkungen:
1. Die tatsächliche Spindellänge kann aufgrund einer Herstellungstoleranz etwas länger sein als die Nennlänge Ls.
2. Die Mutterbaugruppe mit der Welle und der Spindel sind bei Lieferung getrennt.
3. Der Wert, den man erhält, wenn man die Standardspindellänge durch 100 mm teilt, wird am Ende der Bezeichnung eingesetzt, wo sich die Markierung ''**'' befindet .

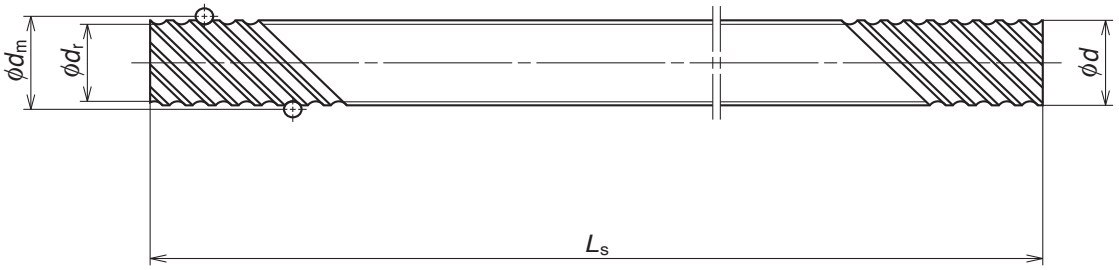

Einheit: mm

Abmessungen Kugelgewindetriebmuttern										Welle		Spindel	
Außen-durchm.	Flansch			Länge			Loch f. Schraube		Schmierbohrung	Außen-durchm.	Bohrungs-durchm.	Standardlänge	Spindel Nr.
D	A	H	B	E	L_n	M	W	X	Q	d_0	d_i	L_s	
32	50	34	10	10	34	—	41	4.5	M6 × 1	13.5	11.5	500 1000 1500	RS1632A**
						3							
					66	—							
						3							
					66	—							
						3							
38	58	40	10	11	41	—	48	5.5	M6 × 1	17.3	14.9	500 1000 1500 2000	RS2040A**
						3							
					81	—							
						3							
					81	—							
						3							
46	70	48	12	13	50	—	58	6.6	M6 × 1	22.0	19.6	1000 2000 2500	RS2550A**
						3							
					100	—							
						3							
					100	—							
						3							
58	92	60	12	15.5	126	—	74	9	M6 × 1	28.0	25.6	1000 2000 3000 4000	RS3264A**
						3							
						—							
						3							
73	114	75	15	19	158	—	93	11	M6 × 1	35.0	31.8	2000 3000 4000 5000	RS4080A**
						3.5							
						—							
						3.5							

Anmerkungen: 4. Positionen, die sich auf Lager befinden, werden keiner Oberflächenbehandlung unterzogen. NSK bietet eine Behandlung wie z.B. Phosphatbeschichtung auf Anfrage.
5. Die gesamte Länge der Mutter wird bei denen mit einer Abdichtung um „2 x M“ länger. Bei der Abdichtung handelt es sich um eine „Abstreifer-Abdichtung.“